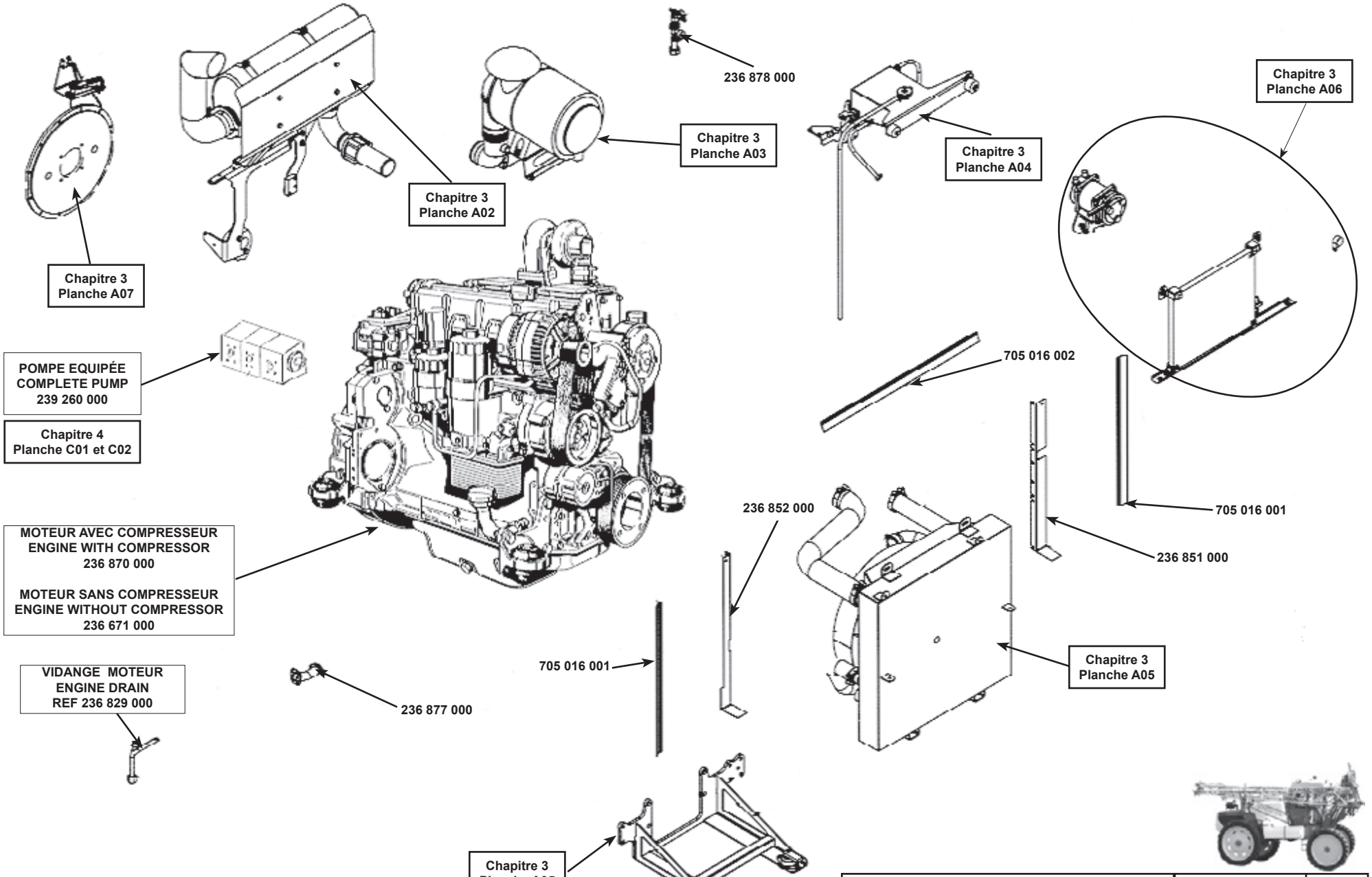

CATALOGUE M 24 D 140
2003/2004

MOTEUR ENGINE	Matrot	3 A01 05/07/04